氷見市行政機構図(令和6年度)

令和6年4月1日現在

☆は、指定管理者制度導入施設
（地方自治法244条の2第3項）

- 市　長
  - 副市長
    - 政策統括監
    - 企画政策部
      - 秘書広報課
        - 秘書担当
        - 広報担当
        - 有線テレビジョン放送☆
        - デジタル化推進班
      - 地方創生推進課
        - 企画担当
        - 地方創生担当
        - 高岡地区広域圏事務組合派遣
      - 地域振興課
        - 地域協働担当
        - 公共交通担当
      - 移住定住推進課
      - 防災・危機管理監
        - 地域防災課
      - 消防管理監
        - 消防総務課
    - 総　務　部
      - 総　務　課
        - 総務法制担当
        - 組織働き方改革担当
        - 人事任用改革担当
        - 富山県派遣 、射水市派遣
      - 財　務　課
        - 財政担当
        - 財産マネジメント担当
        - 契約検査班
      - 税　務　課
        - 住民税担当
        - 資産税担当
        - 納税推進班
    - 市　民　部
      - 社会福祉事務所
      - 福祉介護課
        - 長寿生活支援担当
        - 障害者支援担当
        - 介護保険担当
        - 老人休養ホーム寿養荘☆
        - 屋内健康広場☆
        - 地域包括支援センター
      - 子育て支援課
        - 子育て応援担当
        - 保育サービス担当
        - 保育所2所
        - しんまちこども園
        - 子ども発達サポートセンターくるむ
        - 児童館☆
        - 地域子育てセンター
        - こども家庭センター
      - 市　民　課
        - 市民サービス・相談担当
        - 保険年金担当
        - 交通防犯担当
        - 富山県後期高齢者医療広域連合派遣
      - 健　康　課
        - 母子保健担当
        - 成人保健担当
        - 保健センター
        - いきいき元気館☆
      - 病院事業管理室
        - 金沢医科大学氷見市民病院☆
      - 環境保全課
        - 脱炭素化推進担当
        - 環境衛生担当
        - 高岡地区広域圏事務組合派遣
        - 西部清掃センター
        - 不燃物処理センター
        - クリーンセンター
        - リサイクルプラザ
        - 斎場☆
    - 産業振興部
      - 商工観光課
        - 商工振興担当
        - 観光交流担当
        - 食文化推進
        - 西条地区集会場☆
        - 島尾ハマナス荘☆
        - 小規模企業団地
        - 観光情報センター☆
        - 潮風ギャラリー☆
        - 漁業文化交流センター☆

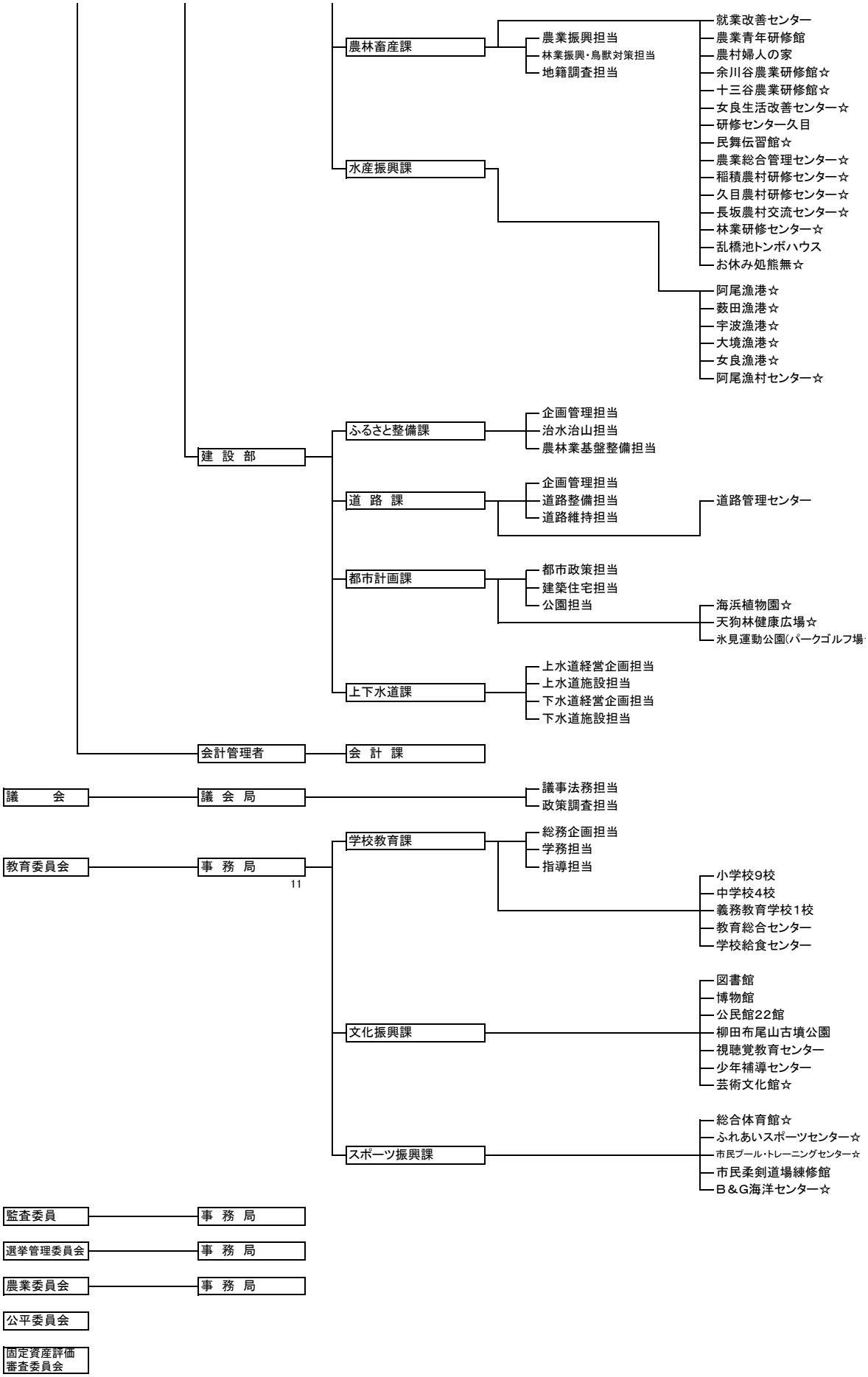
農林畜産課
農業振興担当
林業振興・鳥獣対策担当
地籍調査担当
就業改善センター
農業青年研修館
農村婦人の家
余川谷農業研修館☆
十三谷農業研修館☆
女良生活改善センター☆
研修センター久目
民舞伝習館☆
農業総合管理センター☆
稲積農村研修センター☆
久目農村研修センター☆
長坂農村交流センター☆
林業研修センター☆
乱橋池トンボハウス
お休み処熊無☆
水産振興課
阿尾漁港☆
薮田漁港☆
宇波漁港☆
大境漁港☆
女良漁港☆
阿尾漁村センター☆
建 設 部
ふるさと整備課
企画管理担当
治水治山担当
農林業基盤整備担当
道 路 課
企画管理担当
道路整備担当
道路維持担当
道路管理センター
都市計画課
都市政策担当
建築住宅担当
公園担当
海浜植物園☆
天狗林健康広場☆
氷見運動公園(パークゴルフ場
上下水道課
上水道経営企画担当
上水道施設担当
下水道経営企画担当
下水道施設担当
会計管理者
会 計 課
議 会
議 会 局
議事法務担当
政策調査担当
教育委員会
事 務 局
11
学校教育課
総務企画担当
学務担当
指導担当
小学校9校
中学校4校
義務教育学校1校
教育総合センター
学校給食センター
文化振興課
図書館
博物館
公民館22館
柳田布尾山古墳公園
視聴覚教育センター
少年補導センター
芸術文化館☆
スポーツ振興課
総合体育館☆
ふれあいスポーツセンター☆
市民プール・トレーニングセンター☆
市民柔剣道場練修館
B＆G海洋センター☆
監査委員
事 務 局
選挙管理委員会
事 務 局
農業委員会
事 務 局
公平委員会
固定資産評価
審査委員会