氷見市行政機構図(令和7年度)

令和7年4月1日現在

☆は、指定管理者制度導入施設
（地方自治法244条の2第3項）

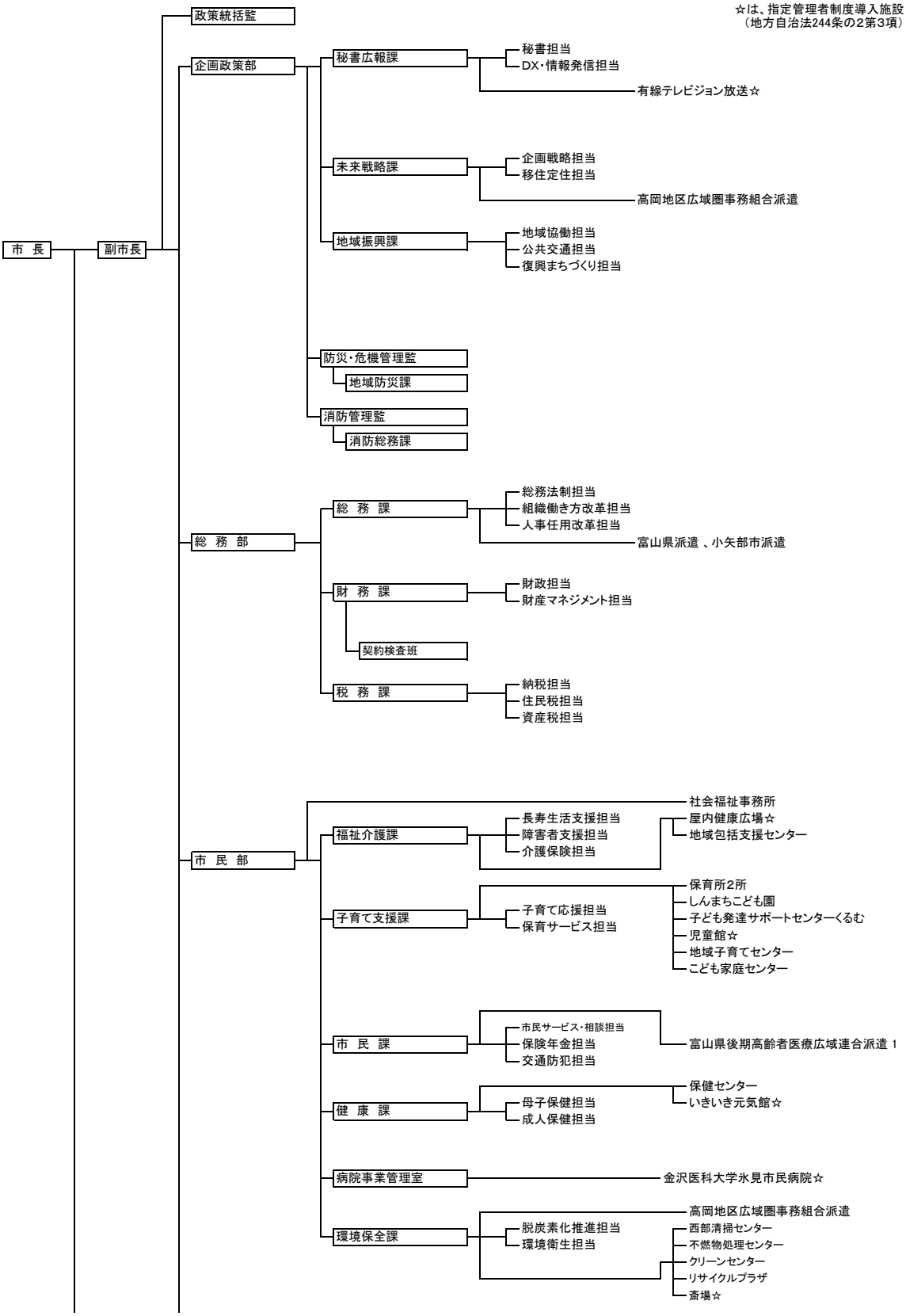

- 産業振興部
  - 商工観光課
    - 商工振興担当
    - 観光交流担当
    - 食文化推進担当
    - 西条地区集会場☆
    - 島尾ハマナス荘☆
    - 小規模企業団地
    - 観光情報センター☆
    - 潮風ギャラリー☆
    - ひみ獅子舞ミュージアム
    - 漁業文化交流センター☆
  - 農林畜産課
    - 農業振興担当
    - 林業振興・鳥獣対策担当
    - 地籍調査担当
    - 就業改善センター
    - 農業活性化センター
    - 農業青年研修館
    - 農村婦人の家
    - 余川谷農業研修館☆
    - 十三谷農業研修館☆
    - 女良生活改善センター☆
    - 研修センター久目
    - 民舞伝習館☆
    - 農業総合管理センター☆
    - 稲積農村研修センター☆
    - 久目農村研修センター☆
    - 長坂農村交流センター☆
    - 林業研修センター☆
    - 乱橋池トンボハウス
    - お休み処熊無☆
  - 水産振興課
    - 阿尾漁港☆
    - 薮田漁港☆
    - 宇波漁港☆
    - 大境漁港☆
    - 女良漁港☆
    - 阿尾漁村センター☆
- 建　設　部
  - ふるさと整備課
    - 企画管理担当
    - 治水・治山・漁港担当
    - 農林業基盤整備担当
  - 道　路　課
    - 企画管理担当
    - 道路整備担当
    - 道路維持担当
    - 道路管理センター
  - 都市計画課
    - 都市政策担当
    - 建築住宅担当
    - 公園担当
    - 液状化対策担当
    - 海浜植物園☆
    - 天狗林健康広場☆
    - 氷見運動公園(パークゴルフ場☆)
  - 上下水道課
    - 上水道経営企画担当
    - 上水道施設担当
    - 下水道経営企画担当
    - 下水道施設担当
- 会計管理者
  - 会　計　課

- 議　　会
  - 議　会　局
    - 議事法務担当
    - 政策調査担当

- 教育委員会
  - 事　務　局
    - 学校教育課
      - 総務企画担当
      - 学務担当
      - 指導担当
      - 小学校9校
      - 中学校4校
      - 義務教育学校1校
      - 教育総合センター
      - 学校給食センター
    - 文化振興課
      - 図書館
      - 博物館
      - 公民館22館
      - 柳田布尾山古墳公園
      - 視聴覚教育センター
      - 少年補導センター
      - 芸術文化館☆
    - スポーツ振興課
      - 総合体育館☆
      - ふれあいスポーツセンター☆
      - 市民プール・トレーニングセンター☆
      - 市民柔剣道場練修館
      - B&G海洋センター☆

- 監査委員
  - 事　務　局
- 選挙管理委員会
  - 事　務　局
- 農業委員会
  - 事　務　局
- 公平委員会
- 固定資産評価審査委員会